# Supports pour tiges à ressort HP-FST

Logement de la tige à ressort de M18x1,5 et M20x1,5

UNIVERSAL

## Pour tous les secteurs d'activités

Supports pour tiges à ressort HP-FST

### Application

- Support léger flexible et réglable pour les processus dynamiques dans l'automatisation du vide
- Support pour la construction de préhenseurs par le vide légers avec des composants pour le vide de Schmalz

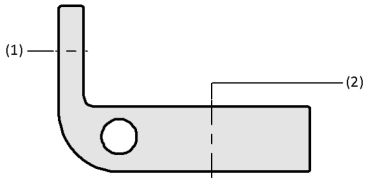


Composition des Supports pour tiges à ressort HP-FST

### Structure

- Raccordement aux profilés avec rainure en T (1)
- Connexion pour la tige à ressort (2)

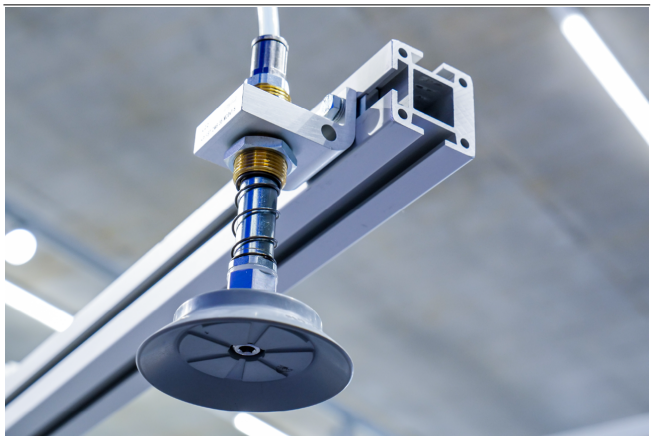

### Points forts

- Le modèle léger en aluminium minimise le poids du préhenseur et les limites de charge
- Une construction stable pour une charge dynamique élevée permet une vitesse de déplacement rapide
- Utilisation polyvalente sur des profilés rainurés standard grâce à une connexion flexible via des écrous à encoches

© J. Schmalz GmbH / modifications techniques réservées / généré sur : 20.12.2023



**Contactez Schmalz :** Schmalz S.A.S / Le Prométhée 65, avenue du Général de Gaulle / 77420 Champs-sur-Marne / +33 1 6473 1730 / schmalz@schmalz.fr

# Supports pour tiges à ressort HP-FST

Logement de la tige à ressort de M18x1,5 et M20x1,5

## Code de désignation Supports pour tiges à ressort HP-FST

| HP-FST | – | 2M6 | – | 35 | M18x1.5 |
|---|---|---|---|---|---|
| 1 | | 2 | | 3 | 4 |

**1 – Code de désignation**

| Code | Modèle |
|---|---|
| HP-FST | Support pour tige à ressort |

**2 – Raccordement du profilé**

| Code | Connexion |
|---|---|
| 2M6 | 2 vis M6 |

**3 – Largeur**

| Code | Connexion |
|---|---|
| 35 | 35 |

**4 – Connexion**

| Code | Connexion |
|---|---|
| M18x1.5 | M18x1,5 |
| M20x1.5 | M20x1,5 |

Les supports pour tiges à ressort HP-FST sont livrés prêt à être raccordé.

Accessoires disponibles : kit de montage

## Données de commande Supports pour tiges à ressort HP-FST

| Type | Réf. article |
|---|---|
| HP-FST 2M6 35 M18x1.5 | 10.07.06.00722 |
| HP-FST 2M6 35 M20x1.5 | 10.07.06.00723 |

## Données de commande Accessoires Supports pour tiges à ressort HP-FST

| Accessoires | | Réf. article |
|---|---|---|
| SET HP-SG 2xM6 T | Jeu d'assemblage | 10.07.06.00739 |



**Contactez Schmalz :** Schmalz S.A.S / Le Prométhée 65, avenue du Général de Gaulle / 77420 Champs-sur-Marne / +33 1 6473 1730 / schmalz@schmalz.fr

# Supports pour tiges à ressort HP-FST

Logement de la tige à ressort de M18x1,5 et M20x1,5

## Données de construction Supports pour tiges à ressort HP-FST

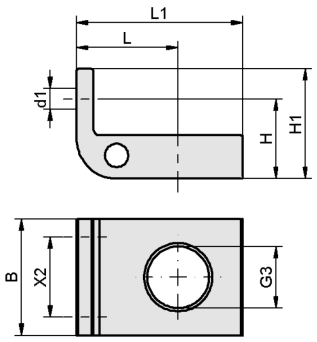


HP-FST



**Contactez Schmalz :** Schmalz S.A.S / Le Prométhée 65, avenue du Général de Gaulle / 77420 Champs-sur-Marne / +33 1 6473 1730 / schmalz@schmalz.fr

# Supports pour tiges à ressort HP-FST

Logement de la tige à ressort de M18x1,5 et M20x1,5

## Données de construction Supports pour tiges à ressort HP-FST

| Type | B [mm] | d1 [mm] | G3 | H [mm] | H1 [mm] | L [mm] | L1 [mm] | X2 [mm] |
|---|---|---|---|---|---|---|---|---|
| HP-FST 2M6 35 M18x1.5 | 35 | 6,4 | M18x1.5-F | 24 | 33 | 30,5 | 50 | 24 |
| HP-FST 2M6 35 M20x1.5 | 35 | 6,4 | M20x1.5-F | 24 | 33 | 30,5 | 50 | 24 |



**Contactez Schmalz :** Schmalz S.A.S / Le Prométhée 65, avenue du Général de Gaulle / 77420 Champs-sur-Marne / +33 1 6473 1730 / schmalz@schmalz.fr